Your Solutions Partner

READYFLEX™
HOT HOLDING CABINET
Specifications

F.O.B. Sedalia, Missouri 65301

Model – RFHU-23 2.5" Deep

OPTIONEN:

- ❒ Vorderer und hinterer 4,3-Zoll-Touchscreen
- ❒ Vorderer 4,3"-Touchscreen mit vorderen Zeitschaltleisten
- ❒ Vorderer 4,3"-Touchscreen mit Timerleisten vorne und hinten
- ❒ Spezielle Deckeloptionen für Proteine

Elektrischer Anschluss

- ❒ 120V - 60Hz
- ❒ 208/240V - 60Hz
- ❒ 220/240V - 50/60Hz

MODEL:
ReadyFlex™ Holding Unit - 2.5" Deep

- ❒ RFHU-22 2X2 Konfiguration
- ❒ RFHU-23 2X3 Konfiguration
- ❒ RFHU-24 2X4 Konfiguration
- ❒ RFHU-32 3X2 Konfiguration
- ❒ RFHU-42 4X2 Konfiguration

GEHÄUSE:

Die Außenkonstruktion aus Edelstahl sorgt für Langlebigkeit und einfache Reinigung.
Robuste Pfannenabdeckung aus rostfreiem Stahl.
Flexible Mehrpfannenkonfiguration für 1/3, 1/2 und Full Size Pfannen*

* Vollformatige Pfannen sind auf 3 breite oder größere Einheiten beschränkt.

HEIZUNGSKONFIGURATIONEN:

Unabhängige Ober- und UnterhitzeZonen für maximale Rezeptflexibilität.
Einfache Konfiguration der Heizfächer, falls gewünscht.
Schnelles Aufheizen in ca. 20 Minuten.

STEUERUNG:

4,3"-Vollfarb-Touchscreen-Steuerung
- Einfach zu benutzen, einfach zu lernen
- Timer-Bar-Funktionalität ohne Timer-Balken.
Start- und Stopp-Timer
Zeigt das gehaltene Produkt, den Countdown-Timer, Warnungen für mehr Kochzeit und FIFO (First In -First Out) für jede Pfanne an.
Vereinfachte, intuitive lokale Programmierung, Rezeptspeicherung und Menüwechsel
Mehrpfannen-Konfiguration
Netzwerk-Unterstützung

Eingebaute Konnektivität

Wi-Fi (Dual Band 802.11 A/B/G/N 2.4Ghz/5Ghz)
Ethernet (10/100Mbps)

USB Unterstützung

Firmware Update
Rezept Import/Export

Duke Connected Equipment Platform (DCEP) Support

Asset Management
Firmware Update
Rezeptverwaltung
Diagnose

Catalog No. Food Warmer

A.I.A. File No. 35-C-13

A.I.A. File No. 35-C-13

Catalog No. Food Warmer

ReadyFlex™ Holding Unit - 2.5" Deep

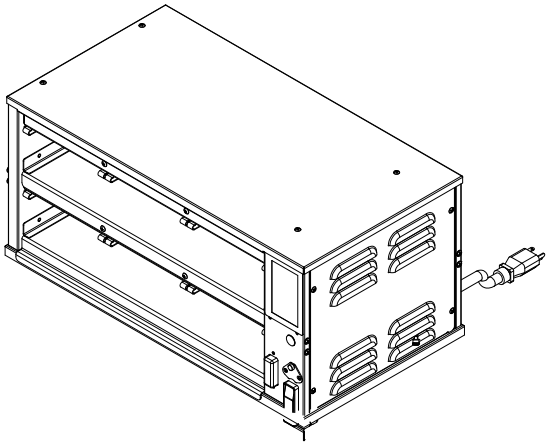

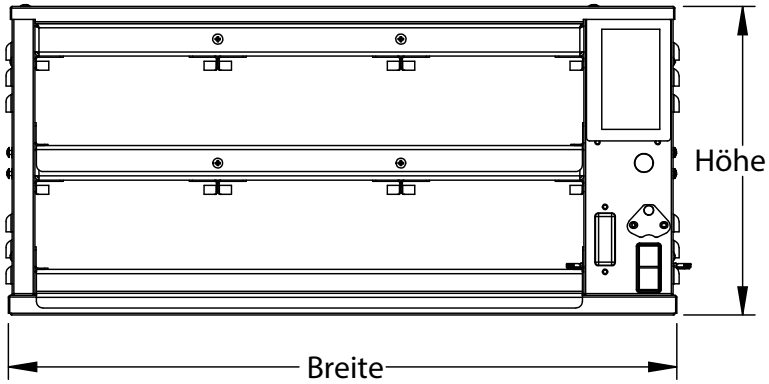

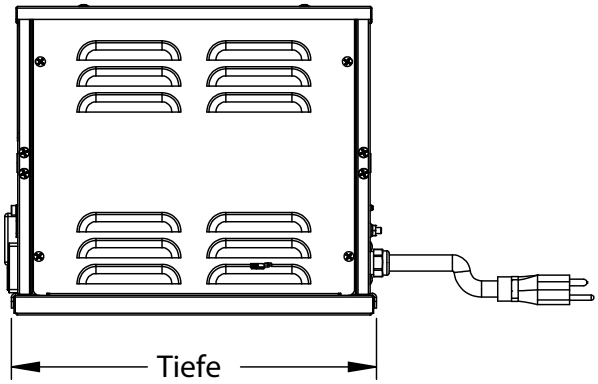

ELEKTRISCHE SPEZIFIKATION/LEITUNGSSTÄRKE (OBER- UND UNTERHITZE)

Model	120V - 60Hz		208/240 V - 60Hz		220/240V - 50/60Hz	
	Amps	NEMA	Amps	NEMA	Amps	Schuko
RFHU-22	10	5-15P	5.8/6.7	6-15P	6.7	CEE7 VII
RFHU-23	12.5	5-20P	8.7/10	6-15P	10.0	CEE7 VII
RFHU-24	15	5-20P	8.7/10	6-15P	10.0	CEE7 VII
RFHU-32	12.5	5-20P	8.7/10	6-15P	10.0	CEE7 VII
RFHU-42	15	5-20P	8.7/10	6-15P	10.0	CEE7 VII

ABMESSUNGEN

Model	2.5" Pfannengröße					
	Höhe		Breite		Tiefe *(body only)*	
	in.	cm	in.	cm	in.	cm
RFHU-22	11.8	30.0	19.0	48.3	14.1	35.7
RFHU-23	11.8	30.0	26.0	66.0	14.1	35.7
RFHU-24	11.8	30.0	33.0	83.8	14.1	35.7
RFHU-32	16.6	42.2	19.0	48.3	14.1	35.7
RFHU-42	21.5	54.6	19.0	48.3	14.1	35.7

Dieses Produkt kann durch ein oder mehrere Patente oder anhängige Patentanmeldungen geschützt sein. Für weitere Einzelheiten siehe www.dukemfg.com/patents

Ready Flex Holding Unit - 2.5" Deep